CDVI
Security to Access

V3SRB

300kg surface electro-magnetic lock with buzzer

EN

PRODUCT PRESENTATION

- ***Monitored NO/NC***
- ***Surface mount***
- ***High corrosion resistance***
- ***Safety rope***
- ***Ease of installation***
- ***No mechanical wear***
- ***No residual magnetism***
- ***Recommended for interior use***
- ***Fail safe*** *(Door unlocked when power off)*
- ***Holding force:*** 300 kg
- ***Visual indication and buzzer*** *Blue = Locked; Green = Open*
- ***Built-in varistor:*** *built-in electronic protection to eliminate back EMF*

10 YEAR WARRANTY

- *Dimensions (L x W x D): 254 x 45 x 27 mm*
- *Armature plate dimensions (L x W x D): 185 x 38 x 11 mm*
- *Power supply: 12-24V dc*
- *Consumption: 290 mA @ 12V dc*
  145 mA @ 24V dc

IP42 | *WEEE & RoHS* | *CE Certification*
IK10 | *-20°C to 60°C* | *UKCA Certification*

We are GOING GREEN

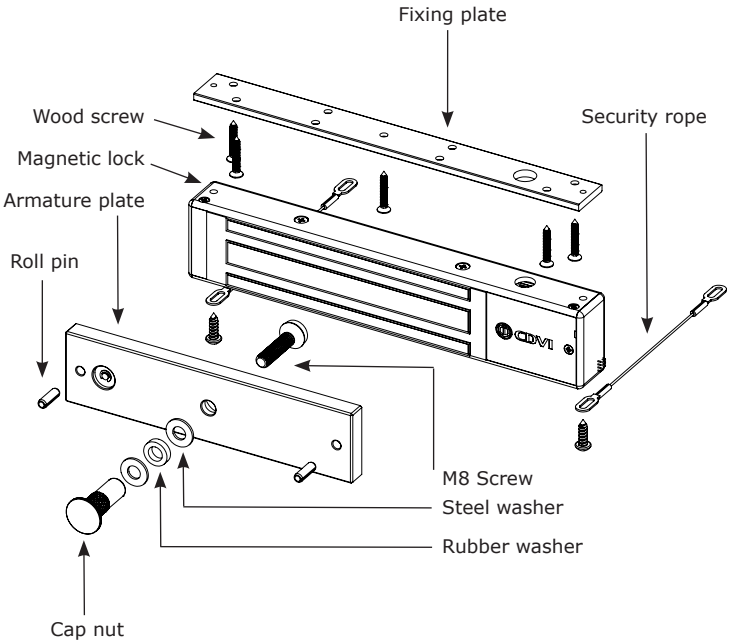

PACKAGE CONTENT

Magnetic lock	Armature plate	Fixing plate	Safety rope	5x16 Roll pin	Guide piece	4X8 Cover screw
1	1	1	2	2	1	1
4x25 Wood screw	**Steel washer**	**Rubber washer**	**M8x35 Screw**	**M8x25 Screw**	**Cap nut**	**Allen key 3 mm, 5 mm**
6	2	1	1	1	1	1 each

ELECTRICAL CONNECTIONS

12V dc Default setup

Terminal	Description
+	12 or 24V dc
-	0V
N.C	NC (Normally closed)
COM	COM
N.O	NO (Normally open)

The NO/NC signal only switches when the door is closed with the power switched on.

IMPORTANT NOTE

- Check the jumper position before connecting the lock to the input current. Having it in the wrong position could damage the lock. This type of damage is not covered by the warranty.
- Make sure that the magnet and the armature meet evenly over their entire facing surfaces.

The armature plate must be able to pivot slightly about its center mounting screw to compensate for any door misalignment.

Voltage selection jumpers

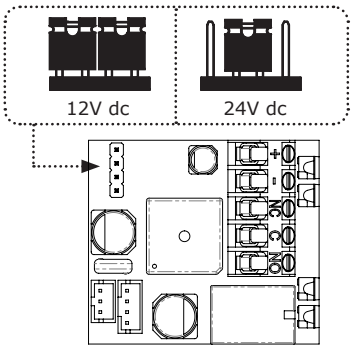

Recommended power supplies

Voltage		
12V	ADC335	PSMB123
24V	ADC324	PSMB242

MOUNTING RECOMMENDATIONS

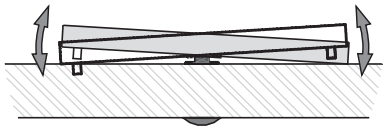

Armature plate

- It is vital that the magnetic lock and armature plate are securely fixed to their supports.
- The magnetic lock and the armature plate must be aligned.
- The armature plate must be mounted "floating" around the central mounting screw to compensate for any misalignment of the door.
- Use a thread lock to hold the fixing bolts in place. (on armature and mounting plate)

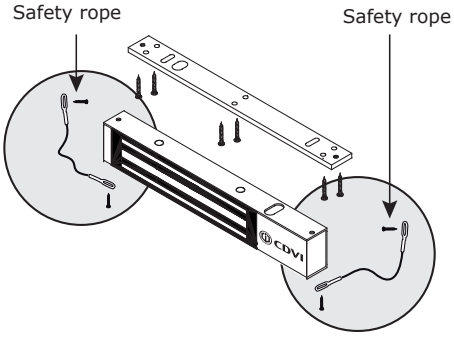

The security rope

Throughout its life, an electro-magnetic lock is subject to an accumulation of repeated shocks and stresses at the fixing points on the door frame. Frequent opening and closing of the door as well as attempts of opening a locked door or acts of vandalism can cause the maglock to detach from its mounting support or bracket. In order to avoid the risk of the electro-magnetic lock falling, the two safety ropes can be installed to guarantee the safety of users. (see diagram above).

CDVI Group (Headquarters)
FRANCE + EXPORT
Phone +33 (0)1 48 91 01 02
www.cdvi.fr

CDVI NORDIC
Phone +46 (0)31 760 19 30
www.cdvi.se

CDVI UK
Phone +44 (0)1628 531300
www.cdvi.co.uk

CDVI AMERICAS
Phone +1 866 610 0102
www.cdvi.ca

CDVI BENELUX
Phone +32 (0) 56 73 93 00
www.cdvibenelux.com

CDVI SUISSE
Phone +41 (0)21 882 18 41
www.cdvi.ch

CDVI IBÉRICA
Phone +34 (0)935 390 966
www.cdviberica.com

CDVI ITALIA
Phone +39 0321 90 573
www.cdvi.it

CDVI MAROC
Phone +212 5 2248 0940
www.cdvi.ma

CDVI POLSKA
Phone +48 12 659 23 44
www.cdvi.com.pl

CDVI GERMANY
+49 (0) 251 798477 0
www.cdvi.de

www.cdvigroup.com

CDVI_V3SRB_IM_01_EN-FR_A4_B - G0301FR0473V01 - Jan 2024 - All the information contained within this document (photos, drawing, features, specifications and dimensions) could be perceptibly different and can be changed without prior notice.

V3SRB

Ventouse électromagnétique applique 300kg avec buzzer *(Utilisation standard)*

FR

PRÉSENTATION DU PRODUIT

- ***NF S61-937 PV n° SD 19 3373 RG1***
- ***Signal NO/NC***
- ***Montage en applique***
- ***Résistance à la corrosion***
- ***Filins de sécurité***
- ***Pas d'usure mécanique ni de magnétisme résiduel***
- ***Facilité d'installation***
- ***Préconisée en intérieur***
- ***Libère l'accès en cas de coupure de courant***
- ***Force de rétention :*** 300 kg
- ***Indication lumineuse et buzzer*** *Bleu = Fermé ; Vert = Ouvert*
- ***Varistance incorporée :*** *protection électronique intégrée contre l'effet de self*

10 YEAR WARRANTY

- *Dimensions (L x l x P) : 254 x 45 x 27 mm*
- *Dimensions contre-plaque (L x l x P) : 185 x 38 x 11 mm*
- *Alimentation : 12/24V DC*
- *Consommation : 290 mA en 12V DC*
  145 mA en 24V DC

IP42 — *WEEE & RoHS* — *CE Certification*

IK10 — *-20°C à 60°C* — *UKCA Certification*

We are GOING GREEN

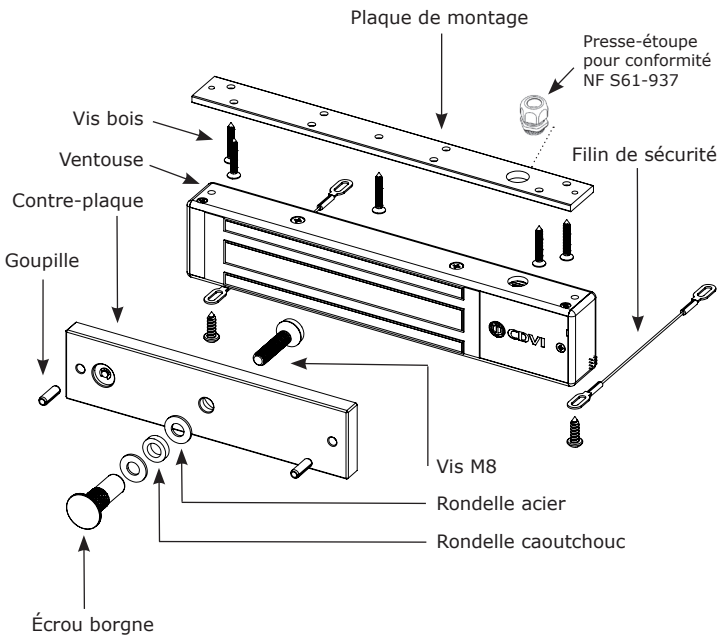

ÉLÉMENTS INCLUS

Ventouse	Contre-plaque	Plaque de montage	Filin de sécurité	Goupille 5x16	Embout de guidage	Vis couvercle 4X8
1	1	1	2	2	1	1
Vis bois 4x25	**Rondelle acier**	**Rondelle caoutchouc**	**Vis M8x35**	**Vis M8x2**	**Écrou borgne**	**Clé Allen 3 mm, 5 mm**
6	2	1	1	1	1	1 de chaque

RECOMMANDATIONS DE MONTAGE

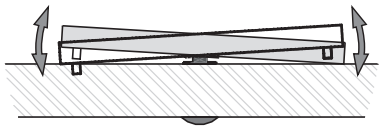

Contre-plaque

- Il est vital de fixer solidement la ventouse et la contre-plaque sur leurs supports.
- La ventouse et la contre-plaque doivent être impérativement alignées.
- La contre-plaque doit être montée "flottante" autour de la vis centrale de montage pour compenser un mauvais alignement de la porte.
- Utiliser du frein filet pour maintenir les boulons de fixations en place. (sur contre-plaque et plaque de montage)

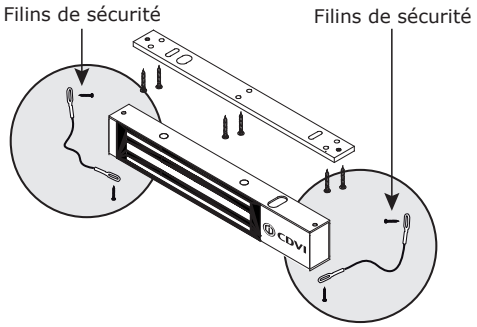

Les filins de sécurité

La ventouse électromagnétique subit tout au long de sa vie une accumulation de chocs répétés et de sollicitations aux niveaux des points de fixation sur le dormant, fréquences d'ouvertures/fermetures, (tentative d'ouverture porte verrouillée et tentatives de vandalisme) ce qui peut générer sa désolidarisation du support au moment de l'ouverture. Afin de pallier au risque de chute du bloc ventouse, installez les deux filins de sécurité fournis pour garantir la sécurité des utilisateurs (voir schéma ci-dessus).

RACCORDEMENTS

Réglage d'usine 12V DC

La **conformité NF S 61-937** exige une alimentation en +24V DC et l'utilisation d'un presse-étoupe pour le trou de passage du câble d'alimentation.
Le presse-étoupe peut être fourni avec la référence L3L4NFS.

Bornier	Correspondance
+	12 ou 24V DC
-	0V
N.C	NF (Normalement fermé)
COM	COM
N.O	NO (Normalement ouvert)

Le signal NO/NF commute que lorsque la porte est fermée et la ventouse sous tension. Le contact NC est alors actif.

NOTE IMPORTANTE

Vérifier la position du cavalier avant de brancher la ventouse à la tension d'entrée. Une position incorrecte peut endommager la ventouse. Ce type de dommage n'est pas couvert par la garantie.

Cavaliers de sélection de tension

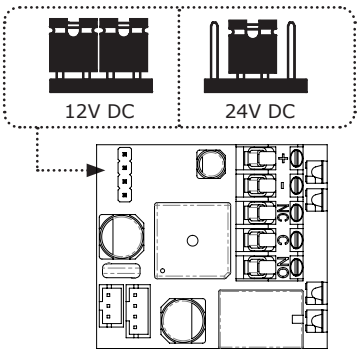

Alimentations préconisées

Tension		
12V DC	ADC335	PSMB123
24V DC	ADC324	PSMB242

CDVI Group (Headquarters)
FRANCE + EXPORT
Phone +33 (0)1 48 91 01 02
www.cdvi.fr

CDVI NORDIC
Phone +46 (0)31 760 19 30
www.cdvi.se

CDVI UK
Phone +44 (0)1628 531300
www.cdvi.co.uk

CDVI AMERICAS
Phone +1 866 610 0102
www.cdvi.ca

CDVI BENELUX
Phone +32 (0) 56 73 93 00
www.cdvibenelux.com

CDVI SUISSE
Phone +41 (0)21 882 18 41
www.cdvi.ch

CDVI IBÉRICA
Phone +34 (0)935 390 966
www.cdviberica.com

CDVI ITALIA
Phone +39 0321 90 573
www.cdvi.it

CDVI MAROC
Phone +212 5 2248 0940
www.cdvi.ma

CDVI POLSKA
Phone +48 12 659 23 44
www.cdvi.com.pl

CDVI GERMANY
+49 (0) 251 798477 0
www.cdvi.de

www.cdvigroup.com

CDVI_V3SRB_IM_01_EN-FR_A4_B - G0301FR0473V01 - janv. 2024 - Toutes les informations mentionnées à titre indicatif sur le présent document (photos, dessins, caractéristiques techniques et dimensions) peuvent varier et sont susceptibles de modifications sans notification préalable.

V3SRB

Ventouse électromagnétique applique 300kg
avec buzzer *(Usage en système de sécurité incendie)*

SCHÉMAS DE RACCORDEMENT (CONFORMES NF S61-937 - PV *n°* SD 19 3373 RG1)

Synoptique 1 :

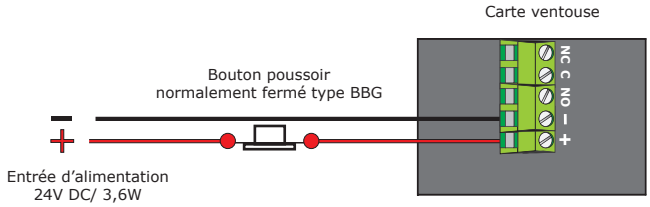

BBG : Boitier bris de glace
Le BBG doit être placé à proximité de l'issue de secours et être accessible dans le sens de l'évacuation.

Synoptique 2 :

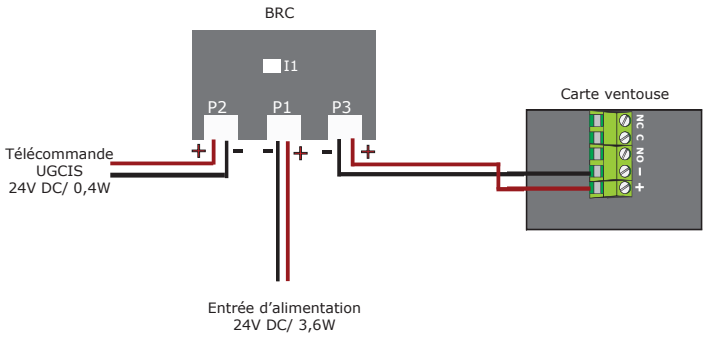

Le boitier BRC est indispensable à la conformité NF S61-937 et doit être réarmé en appuyant sur le bouton I1 situé à l'intérieur du boitier.

Synoptique 3 :

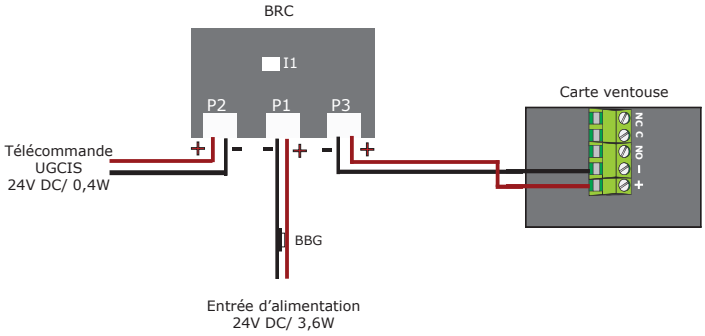

Le boitier BRC est indispensable à la conformité NF S61-937 et doit être réarmé en appuyant sur le bouton I1 situé à l'intérieur du boitier.

Le BBG doit être placé à proximité de l'issue de secours et être accessible dans le sens de l'évacuation.

DÉPANNAGE

Afin de maintenir durablement les performances de vos dispositifs actionnés de sécurité,
nous recommandons :

1- D'opérer un test fonctionnel périodique de votre installation.

2- D'inspecter visuellement l'état de différents composants de l'installation afin de prévenir une dégradation du câblage et l'apparition de rouille sur les surfaces des dispositifs électromagnétiques.

3- Corriger systématiquement toute anomalie de nature à compromettre la sécurité de votre installation.

Il convient également de se reporter à la norme NF S61-933 concernant les règles d'exploitation et de maintenance.

CDVI Group (Headquarters)
FRANCE + EXPORT
Phone +33 (0)1 48 91 01 02
www.cdvi.fr

CDVI NORDIC
Phone +46 (0)31 760 19 30
www.cdvi.se

CDVI UK
Phone +44 (0)1628 531300
www.cdvi.co.uk

CDVI AMERICAS
Phone +1 866 610 0102
www.cdvi.ca

CDVI BENELUX
Phone +32 (0) 56 73 93 00
www.cdvibenelux.com

CDVI SUISSE
Phone +41 (0)21 882 18 41
www.cdvi.ch

CDVI IBÉRICA
Phone +34 (0)935 390 966
www.cdviberica.com

CDVI ITALIA
Phone +39 0321 90 573
www.cdvi.it

CDVI MAROC
Phone +212 5 2248 0940
www.cdvi.ma

CDVI POLSKA
Phone +48 12 659 23 44
www.cdvi.com.pl

CDVI GERMANY
+49 (0) 251 798477 0
www.cdvi.de

www.cdvigroup.com

CDVI_V3SRB_IM_01_EN-FR_A4_B - G0301FR0473V01 - janv. 2024 - Toutes les informations mentionnées à titre indicatif sur le présent document (photos, dessins, caractéristiques techniques et dimensions) peuvent varier et sont susceptibles de modifications sans notification préalable.