Art. 6778 7" hands free colour display videophone

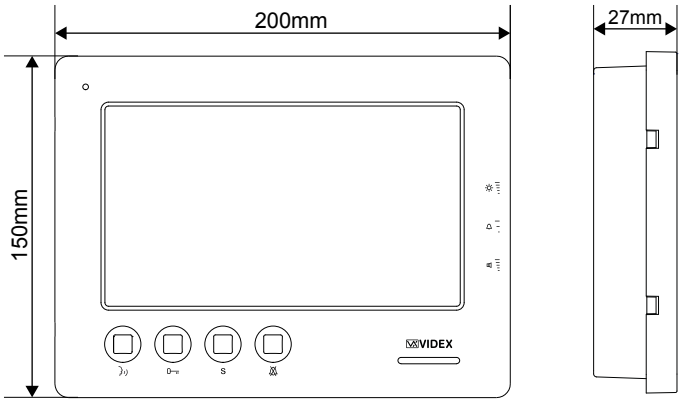

Fig. 1

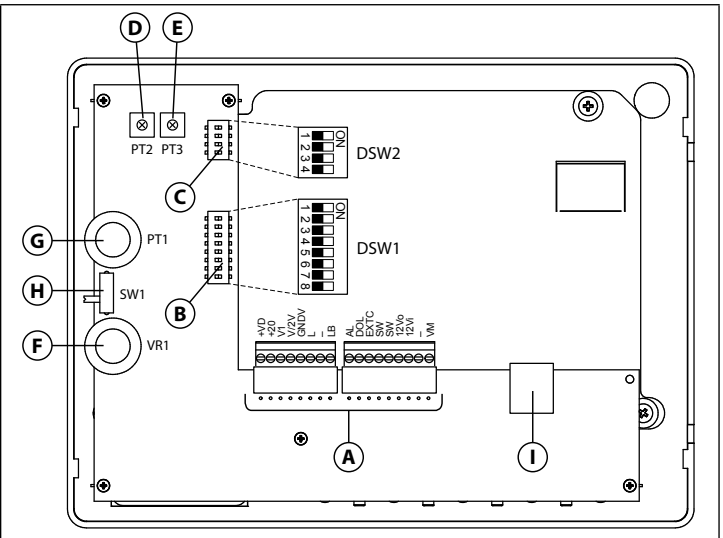

Fig. 2

DESCRIPTION

Surface mount hands free intelligent videophone incorporating a 7" Hi-Res full colour active matrix LCD monitor, with "answer/camera recall", "door open/concierge call", "privacy" and one "service" buttons plus 3 LED's signalling privacy service enabled, door open and activated functions.
Programmable settings: video mode (coax or balanced), privacy duration, melody and number of rings.
Adjustments: call tone volume (3 levels), speech volume, picture hue, contrast and brightness.
Also includes a local bell function.

LEGEND

- (A) Connection terminals
- (B) 8 Way dip switch bank to set videophone address
- (C) 4 Way dip switch bank to set video mode
- (D) Contrast adjustment trimmer
- (E) Hue adjustment trimmer
- (F) Speech volume control
- (G) Brightness control
- (H) Call tone volume switch
- (I) RJ-45 connector

PUSH BUTTON OPERATION DURING STANDBY	
S	**Service button** When pressed, shorts terminal **SW** to **SW** (max 24Vdc 50mA).
	Privacy service Press to enable the privacy service. The LED turns on. The service is deactivated by pressing again the same button or when the programmed time expires.
	Call the concierge Press to book a call to the digital concierge if installed on the system.
	Camera recall Press a number of times equal to the ID value of the door panel to switch ON. The LED turns on. When the connection is made, press again to end the call.

PUSH BUTTON OPERATION DURING A CALL	
S	**Service button** When pressed, shorts terminal **SW** to **SW** (max 24Vdc 50mA).
	Reject the call During an incoming call, press this button to reject the call. The visitor doesn't receive any warning of the call rejected.
	Open the door Press to activate the door open relay of the outdoor unit and end the connection. The unit emits 5 "beeps" and the LED will flash, then returns to stand-by mode.
	Answer a call Press to answer the call and start the conversation. The LED turns on.

PUSH BUTTON OPERATIONS DURING A CONVERSATION		
S	**Service button** When pressed, shorts terminal **SW** to **SW** (max 24Vdc 50mA).	
0	**Open the door** Press to activate the door open relay of the outdoor unit and end the connection after 10 seconds. The unit emits 5 "beeps" and the LED will flash, then returns to stand-by mode.	
	End conversation Press to end a call. The" " LED turns off.	**Simplex button.** Pressing and holding the button for more than 3 seconds will switch the videomonitor into SIMPLEX speech mode. Press and hold the button to speak to the caller (LED will flash rapidly), release the button to listen (LED will flash slowly). If the button is not pressed for 10 seconds the videomonitor will switch off. The videomonitor will revert to duplex speech when another call is made.

LEDS	
LED	**Privacy on LED** It illuminates when the privacy service is enabled, when pressing the service button or during programming mode.
LED 0	**Generic use LED** It is controlled from the terminal **DOL**. Normally used to signal the door status (open or closed).
LED	**ON LED** It illuminates when the videophone is switched ON or flashes quickly in "Push To Talk" mode.

CONTROLS AND ADJUSTMENTS	
PT1	**Brightness control** (sliding wheel).
SW1	**Call tone volume control** (3 levels).
VR1	**Speech volume control** (sliding wheel).
PT2	**Colour intensity control trimmer** (rotate left to increase or right to decrease).
PT3	**Contrast control trimmer*** (rotate left to increase or right to decrease). *Not available in some LCD versions.

PROGRAMMING

All programming options are available only when the system is in stand-by.

PRIVACY SERVICE DURATION

1. Press and keep pressed button for 10 seconds to enter privacy service duration programming mode: the LED turns on and the unit emits a "beep";
2. Press button as many times as required. Each press is equal to 15 minutes: the unit emits a "beep" every time the button is pressed. **I.E.**: press 4 times for 1 hour, 12 for 3 hours. Default: infinite. Max value: 20 hours. To program infinite privacy time don't press any buttons;
3. Wait for some seconds: the LED turns off and the unit emits a "beep" that confirms the new setting is properly stored;
4. The unit returns to stand-by mode.

MELODY TYPE

1. Press and keep pressed 0 button for 10 seconds to enter melody type programming mode: the unit plays the current melody and then a "beep";
2. After the "beep" press 0 buttons to select the next melody: a new melody will play for some seconds then the unit emits a "beep". There are 9 melodies available. **Note:** press 0 buttons only after the melody is over and the unit emits the "beep";
3. When desired melody is playing, wait for some seconds: the unit completes the melody and emits a "beep", then the unit emits a double "beep" that confirms the new setting is properly stored;
4. The unit returns to stand-by mode.

Note: To set the melody it is required that the videophone is connected in a system where the +20Vdc voltage from Art. 893N1 is always enabled.

NUMBERS OF RINGS

1. Press and keep pressed button for 10 seconds to enter numbers of rings programming mode: the LED turns on and the unit emits a "beep";
2. Press button as many rings as required: the unit emits a "beep" every time the button is pressed. **I.E.**: press 3 times for 3 rings. Default value: 6 rings. Max value: 9 rings;
3. Wait for some seconds: the LED turns off and the unit emits a "beep" that confirms the new setting is properly stored;
4. The unit returns to stand-by mode.

VIDEO MODE SW2

The video mode setup is carried out by the 4 way Dip-Switch accessible from the rear side of the videophone.
Switches 3 and 4 adjust the video signal impedance. When using more than one videomonitor in parallel (without a video splitter) put both switches in the OFF position on all but the last videomonitor (end of line).

VIDEO MODE	
Switches 1,2	**Mode**
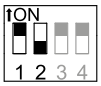	Coax
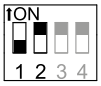	Balanced

75 OHM VIDEO TERMINATION	
Switches 3,4	**Termination**
	Enabled
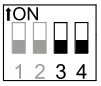	Disabled

VIDEOMONITOR/INTERCOM ADDRESS, VIDEO MODE AND TERMINATION SETUP DSW1

Each intercom is addressed in binary (PHONE ID) using the 8 way dipswitches located on the rear of the unit. Each switch corresponds to one bit which can have a value 0 (OFF) or 1 (ON). Each bit corresponds to a decimal weight depending on the position: Switch 1 = decimal 1, 2=2, 3=4, 4=8, 5=16, 6=32, 7=64, 8=128. **I.E.** to set the address 37, put switches 1, 3 and 6 on (1+4+32=37).

SWITCHES								DECIMAL WEIGHT								ADDRESS
8	**7**	**6**	**5**	**4**	**3**	**2**	**1**	**128**	**64**	**32**	**16**	**8**	**4**	**2**	**1**	
OFF	OFF	OFF	OFF	OFF	OFF	OFF	ON	0	0	0	0	0	0	0	1	1
OFF	OFF	OFF	OFF	OFF	OFF	ON	OFF	0	0	0	0	0	0	1	0	2
OFF	OFF	OFF	OFF	OFF	OFF	ON	ON	0	0	0	0	0	0	1	1	3
OFF	OFF	OFF	OFF	OFF	ON	OFF	OFF	0	0	0	0	0	1	0	0	4
OFF	OFF	ON	OFF	OFF	ON	OFF	ON	0	0	1	0	0	1	0	1	37
ON	OFF	ON	ON	OFF	ON	OFF	OFF	1	0	1	1	0	1	0	0	180

ART. 6778 - SIGNALS		
+VD	12Vdc output to supply coax video distributor Art. 894N	
+20	Video power supply 17÷20Vdc	
V1	Balanced video signal V1 sync. (balanced video signal mode)	
V/V2	Balanced video signal V2 sync. (balanced video signal mode) Composite video signal (coax video signal mode)	
GNDV	Video power supply ground reference	
L	BUS line	
–	BUS line ground reference	
LB	Local bell input (active low)	
AL	Alarm input (active low)	
DOL	12Vdc input to supply Aux LED	
EXTC	Call tone output for extension sounder (Art. 512A)	
SW	Service button connection	**Max 24 Vdc 50mA**
SW	Service button connection	
12Vo	+12Vdc stabilized output	
12Vi	Stand-by +12Vdc power supply input	
–	Power supply ground input / coax video ground	
VM	Auxiliary input 300mA 12Vdc for video memory (Art. 6778/VM only). Suggested PSU: Art. 323/12 or Art. AMR2-12.	

Note: for installations including more than 30 video phones Art. 6778 you must add one power supply Art. 893N1every 30 video phones in order to power +20V.

TECHNICAL SPECIFICATION

Working Voltage: 17÷20Vdc
Power Consumption: Standby: 10mA
During a conversation: 250mA
Max: 400mA
Working Temperature: -10°C +50°C

USING RJ-45 PLUG TO CONNECT THE VIDEOPHONE

EIA/TIA-568B

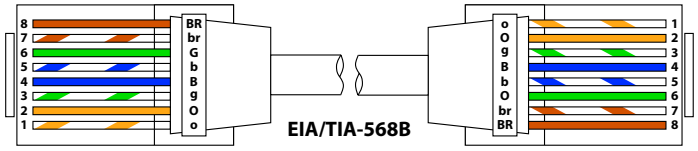

RJ-45 pin	VX2200 Signal
1 and **2 (white-orange / orange)**	**L**
3 and **4 (white-green / blue)**	**–**
5 and **6 (white-blue / green)**	**+**
7 (white-brown)	**V1**
8 (brown)	**V2**

EIA/TIA-568A

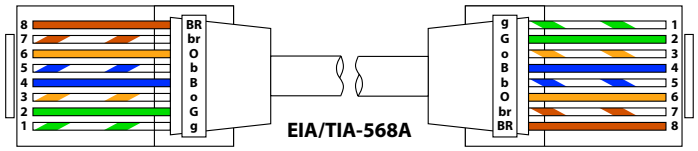

RJ-45 pin	VX2200 Signal
1 and **2 (white-green / green)**	**L**
3 and **4 (white-orange / blue)**	**–**
5 and **6 (white-blue / orange)**	**+**
7 (white-brown)	**V1**
8 (brown)	**V2**

⚠ **NOTE: DO NOT USE CROSS OVER CABLES.**

⚠ **IMPORTANT NOTE: SOLID COPPER CABLES MUST BE USED. COPPER COATED STEEL (CCS) AND COPPER COATED ALUMINIUM (CCA) CAN NOT BE USED ON THE SYSTEM.**

MEMORY BOARD

This device is also available in the version with memory board (Art. 6778/VM).
If you have that version, please refer to the **"6200, 6300, 6400 and 6700 Series Memory Board"** user manual (in English and Italian) for installation and use.
The manual is available for download: click/tap or scan the QR code.

6700 Series Wall mounting instructions

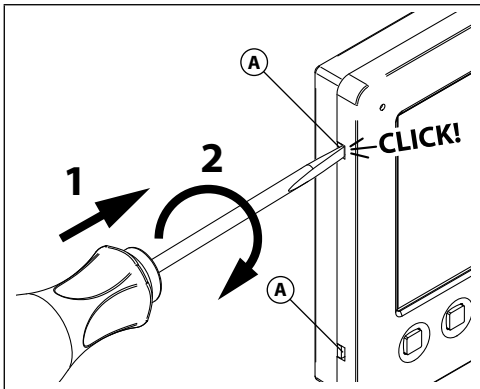

Fig. 1

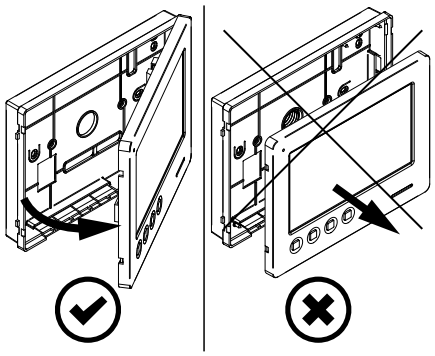

Fig. 2

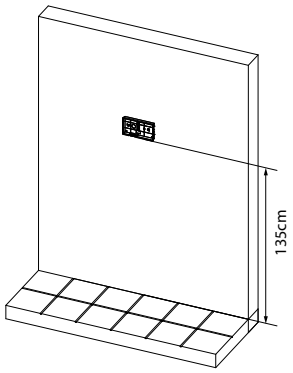

Fig. 3

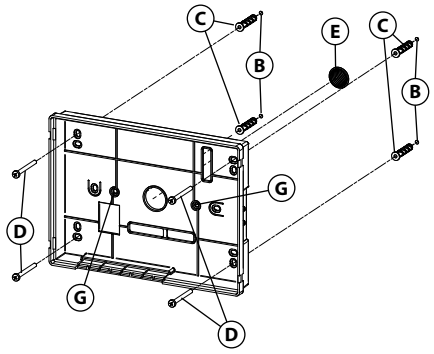

Fig. 4

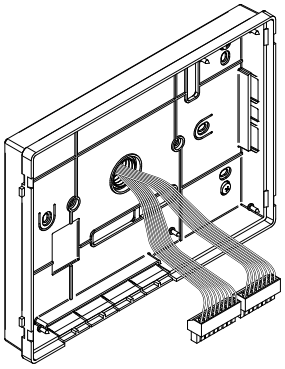

Fig. 5

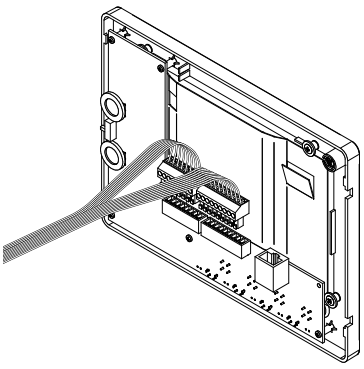

Fig. 6

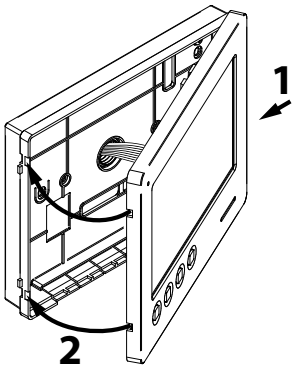

Fig. 7

1. In order to install the videophone, it is necessary to remove the cover, which contains all the electronics, from the base: insert a 5.5mm flat screw driver into the clip Ⓐ then rotate clockwise until you listen a **"CLICK!".**
   Repeat the same operation with the other clip as shown in **Fig. 1**.
2. Pull outwards the left part of the cover as shown in **Fig. 2**. **Don't pull the cover straight**.
3. Put the base of the unit on the wall at approx 135cm from the finished floor (**Fig. 3**) to match the points for the fixing holes Ⓑ (**Fig. 4**) remembering that the wires Ⓔ (**Fig. 4**) must be fed through the large hole Ⓕ (**Fig. 4**). If you use the flush mounting box 503, embed it into the wall vertically at approx. 140cm from the finished floor and the base.
4. Following **Fig. 4**, make the holes Ⓑ, insert the wall plugs Ⓒ and fix the base with the screws Ⓓ feeding the wires Ⓔ through the hole Ⓕ. If you have used the box 503, fix the base to the wall through the holes Ⓖ using the screws Ⓓ.
5. As shown in **Fig. 5**, connect the wires to the removable terminals following the provided installation diagram. Connect the terminal blocks to the electronics contained in the cover as shown in **Fig. 6**. Test system before closing.
   Contrast and hue trimmers can be adjusted only if the videophone is open. To activate the display and see changes use the "Camera Recall" function by pressing ☞ button**.**
   Note: while testing the system, it is advisable to hold the cover with your hand.
6. Once testing is complete and all the necessary adjustments are made, close the unit as shown in **Fig. 7**: first hook in the right part and then the left part until you hear a **"CLICK!".**

Art. 6778 Videocitofono vivavoce 7" a colori

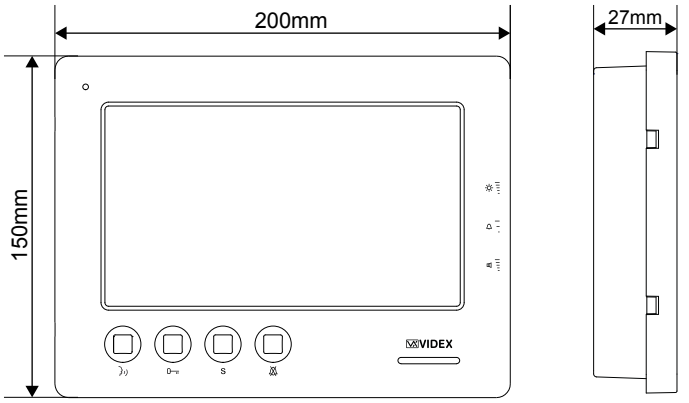

Fig. 1

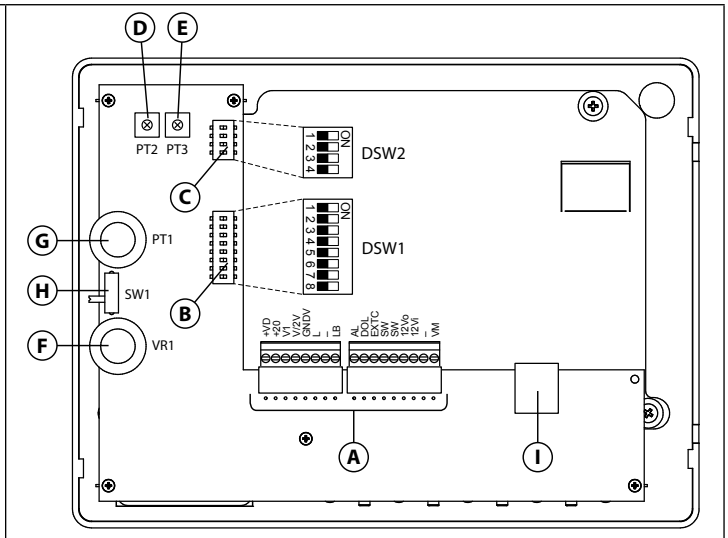

Fig. 2

DESCRIZIONE

Videocitofono vivavoce intelligente montaggio da superficie con monitor a colori alta risoluzione LCD TFT da 7" per sistema VX2200.
4 pulsanti: "auto-accensione", "door open/chiamata a centralino", "servizio" e "privacy".
3 LED di segnalazione della modalità privacy, segnalazione porta aperta e funzioni attive.
Programmazione: modo video (coassiale o bilanciato), tipo suoneria, numero di squilli e durata privacy.
Regolazioni: volume suoneria (3 livelli), volume conversazione, saturazione dell'immagine, contrasto e luminosità.
Funzione suoneria di piano inclusa.

LEGENDA

- (A) Morsettiera di connessione
- (B) Dip-switch ad 8 vie per l'indirizzo del videocifotono
- (C) Dip-switch a 4 vie per il settaggio del modo video
- (D) Trimmer di regolazione del contrasto
- (E) Trimmer di regolazione saturazione colore
- (F) Regolazione volume microfono
- (G) Regolazione luminosità
- (H) Switch volume tono di chiamata (3 livelli)
- (I) Connettore RJ-45

FUNZIONI PULSANTI DURANTE LO STANDBY	
S	**Pulsante di servizio** Quando premuto collega internamente i morsetti **SW** e **SW** (max 24Vdc 50mA).
	Servizio privacy Premere il pulsante per abilitare la funzione. Il LED si accende. Il servizio si disattiva automaticamente alla scadenza del tempo programmato (la durata è programmabile) o manualmente premendo di nuovo il pulsante. Con il servizio attivo il monitor non riceve le chiamate e quindi non emette alcun suono.
	Pulsante chiamata al centralino di portineria Premere per prenotare una chiamata al centralino di portineria se presente nel sistema.
	Pulsante di auto accensione Premere il pulsante tante volte quant'è il DEVICE N. del posto esterno da accendere. Il LED si accende. Una volta che la connessione è attiva, premere di nuovo per chiudere la connessione.

FUNZIONI PULSANTI DURANTE LA CHIAMATA	
S	**Pulsante di servizio** Quando premuto collega internamente i morsetti **SW** e **SW** (max 24Vdc 50mA).
	Pulsante rifiuto chiamata Durante la ricezione della chiamata, premere questo pulsante per rifiutare la chiamata senza dare alcuna segnalazione all'esterno.
	Pulsante Apri porta Premere per attivare il relè di apertura porta del posto esterno e chiudere la conversazione. L'unità emette 5 "bip" e il LED lampeggia, dopidichè l'unità ritorna in standby.
	Pulsante di risposta Premere questo pulsante per rispondere e avviare la conversazione. Il LED si accende.

FUNZIONI PULSANTI DURANTE LA CONVERSAZIONE	
S	**Pulsante di servizio** Quando premuto collega internamente i morsetti **SW** e **SW** (max 24Vdc 50mA).

FUNZIONI PULSANTI DURANTE LA CONVERSAZIONE		
0⊸	**Pulsante Apri porta** Premere per attivare il relè di apertura porta del posto esterno e chiudere la conversazione dopo circa 10 secondi. L'unità emette 5 "bip" e il LED lampeggia, dopodiché l'unità ritorna in standby.	
	Pulsante fine conversazione Premere per chiudere la conversazione. Il LED si spegne.	**Pulsante tx/rx 1 via.** Premendo il pulsante per più di 3 secondi (ad impianto acceso), il videocitofono passa nel modo trasmissione ad una via: per parlare con l'esterno occorre tenere premuto il pulsante (il LED lampeggia rapidamente), mentre per ascoltare il visitatore occorre lasciare il pulsante (il LED lampeggia lentamente). Il videocitofono torna al funzionamento normale alla successiva accensione.

LED	
LED	**LED privacy on** Si illumina quando il servizio è attivo, quando si preme il pulsante di servizio o in modalità programmazione.
LED 0⊸	**LED ad uso generico** È controllato dal morsetto **DOL**. Normalmente, con gli opportuni collegamenti, viene utilizzato per segnalare lo stato di apertura o chiusura della porta.
LED	**LED ON** Si accende quando il videocitofono è in funzione o lampeggia velocemente in modalità "Push To Talk".

CONTROLLI E REGOLAZIONI	
PT1	**Regolazione luminosità**
SW1	**Regolazione volume della nota elettronica** (3 livelli).
VR1	**Regolazione volume della fonia**
PT2	**Trimmer di regolazione della saturazione** (ruotare a sinistra per incrementare o a destra per decrementare).
PT3	**Trimmer di regolazione contrasto*** (ruotare a sinistra per incrementare o a destra per decrementare). *Non disponibile su alcune versioni di LCD.

PROGRAMMAZIONE

Tutte le programmazioni possono essere effettuate solamente quando il sistema è in standby.

DURATA SERVIZIO PRIVACY

1. Premere e mantenere premuto il pulsante per 10 secondi per entrare in modalità programmazione durata servizio privacy: il LED si accende e l'unità emette un "bip";
2. Premere il pulsante tante volte quanto è il tempo richiesto. Ogni pressione corrisponde a 15 minuti. **Es.** premere 4 volte per 1 ora, 12 per 3 ore ecc. Default: infinito. Valore massimo: 20 ore. Per impostare il valore "infinito" (il servizio si disattiva solamente premendo di nuovo il pulsante) non premere alcun pulsante;
3. Attendere alcuni secondi: il LED si spegne e l'unità emette un "bip" a conferma che la nuova impostazione è stata correttamente registrata;
4. L'unità ritorna in modalità standby.

SUONERIA

1. Premere e mantenere premuto il pulsante 0⊸ per 10 secondi per entrare in modalità programmazione suoneria: l'unità riproduce la suoneria corrente quindi emette un bip al termine;
2. Dopo il bip premere il pulsante 0⊸ per selezionare la suoneria successiva: l'unità riproduce per alcuni secondi la melodia successiva dopodiché emette nuovamente un bip. Sono disponibili 9 diverse melodie. **Nota:** premere il pulsante 0⊸ solo dopo il bip al termine della riproduzione;
3. Selezionata la melodia desiderata, attendere alcuni secondi: l'unità completa la riproduzione della melodia ed emette un "bip", quindi emette un doppio bip a conferma che la nuova impostazione è stata correttamente registrata;
4. L'unità ritorna in modalità standby.

Nota: Per impostare la suoneria è necessario che il videocitofono sia connesso in un sistema dove il voltaggio +20Vdc proveniente dall' Art. 893N1 sia sempre abilitato.

NUMERO DI SQUILLI

1. Premere e mantenere premuto il pulsante per 10 secondi per entrare in modalità programmazione numero di squilli: il LED si accende e l'unità emette un "bip";
2. Premere il tante volte quant'è il numero di squilli desiderato. Es. Premere 3 volte per 3 squilli. Default: 6 squilli. Valore massimo: 9 squilli;
3. Attendere alcuni secondi: il LED si spegne e l'unità emette un "bip" a conferma che la nuova impostazione è stata correttamente registrata;
4. L'unità ritorna in modalità standby.

IMPOSTAZIONE MODO VIDEO SW2

Il modo video viene impostato tramite il Dip-Switch a 4 vie accessibile nella parte posteriore del blocco superiore del videocitofono.
Gli switch 3 e 4 servono ad adattare l'impedenza del segnale video; in caso di più videocitofoni collegati in parallelo, devono essere impostati entrambi ad OFF per tutti i videocitofoni ad eccezione dell'ultimo in ordine di collegamento

MODO VIDEO - DSW2	
Switch 1,2	**Modo**
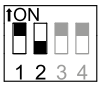	Coassiale
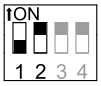	Bilanciato

TERMINAZIONE VIDEO 75 OHM	
Switch 3,4	**Terminazione**
	Attiva
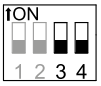	Disattiva

IMPOSTAZIONE INDIRIZZO VIDEO/CITOFONO, MODO E TERMINAZIONE VIDEO DSW1

L'indirizzo del citofono/videocitofono è codificato in binario tramite il dip-switch ad 8 vie situato sul retro dell'unità. Ogni switch corrisponde ad un bit che può essere a 0 (OFF) o 1 (ON), a ciascun bit corrisponde un peso decimale in base alla posizione: Switch 1=decimale 1, 2=2, 3=4, 4=8, 5=16, 6=32, 7=64, 8=128 per impostare l'indirizzo desiderato, mettere ad ON (1) gli switch la cui somma dei pesi corrisponde al valore dell'indirizzo. Ad esempio, per impostare l'indirizzo 37, mettere ad ON gli switch 1, 3 e 6 (1+4+32=37).

SWITCH								PESO DECIMALE								INDIRIZZO
8	**7**	**6**	**5**	**4**	**3**	**2**	**1**	**128**	**64**	**32**	**16**	**8**	**4**	**2**	**1**	
OFF	OFF	OFF	OFF	OFF	OFF	OFF	ON	0	0	0	0	0	0	0	1	1
OFF	OFF	OFF	OFF	OFF	OFF	ON	OFF	0	0	0	0	0	0	1	0	2
OFF	OFF	OFF	OFF	OFF	OFF	ON	ON	0	0	0	0	0	0	1	1	3
OFF	OFF	OFF	OFF	OFF	ON	OFF	OFF	0	0	0	0	0	1	0	0	4
OFF	OFF	ON	OFF	OFF	ON	OFF	ON	0	0	1	0	0	1	0	1	37
ON	OFF	ON	ON	OFF	ON	OFF	OFF	1	0	1	1	0	1	0	0	180

ART. 6778 - SEGNALI		
+VD	Uscita 12Vdc per alimentazione distributore video Art. 894N	
+20	Ingresso alimentazione video 17÷20Vdc	
V1	Sincronia V1 segnale video bilanciato (modo seg. video bil.)	
V/V2	Sincronia V2 segnale video bilanciato (modo seg. video bil.) Segnale video composito (modo segnale video coassiale)	
GNDV	Alimentazione video riferimento di massa	
L	Linea BUS	
–	Linea BUS riferimento di massa	
LB	Ingresso chiamata locale (attivo basso)	
AL	Ingresso segnale d'allarme (attivo basso)	
DOL	Ingresso 12Vdc di alimentazione LED ausiliario	
EXTC	Uscita nota elettronica per suoneria aggiuntiva tipo Art. 512A	
SW	Connessione Pulsante di servizio	**Max 24 Vdc 50mA**
SW	Connessione Pulsante di servizio	
12Vo	Uscita stabilizzata +12Vdc	
12Vi	Ingresso alimentazione +12Vdc	
–	Ingresso massa di alimentazione / massa segnale video coassiale	
VM	Ingresso ausiliario 300mA 12Vdc per memoria video (solo Art. 6778/VM). Alimentatore consigliato: Art. 323/12 o Art. AMR2-12.	

Note: Per sistemi con più di 30 monitotor Art. 6778, aggiungere un alimentatore Art. 893N1 ogni 30 monitor per alimentare il +20V.

SPECIFICHE TECNICHE

Tensioni d'alimentazione: 17÷20Vdc
Assorbimenti: A riposo: 10mA
In conversazione: 250mA
Max: 400mA
Temperatura di Lavoro: -10°C +50°C

CONNESSIONE TRAMITE RJ-45

EIA/TIA-568B

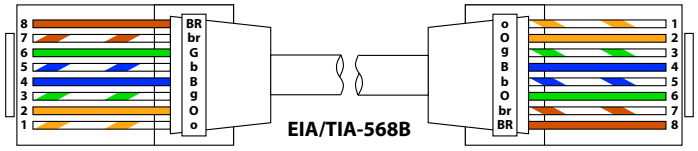

Pin RJ-45	Segnali VX2200
1 e **2 (bianco-arancio / arancio)**	**L**
3 e **4 (bianco-verde / azzurro)**	**–**
5 e **6 (bianco-azzurro / verde)**	**+**
7 (bianco-marrone)	**V1**
8 (brown)	**V2**

EIA/TIA-568A

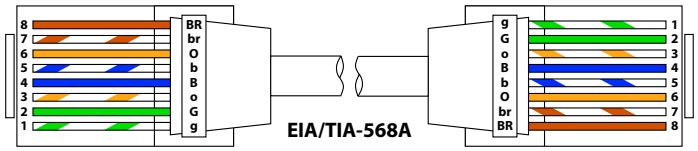

Pin RJ-45	Segnali VX2200
1 e **2 (bianco-verde / verde)**	**L**
3 e **4 (bianco-arancio / azzurro)**	**–**
5 e **6 (bianco-azzurro / arancio)**	**+**
7 (bianco-marrone)	**V1**
8 (marrone)	**V2**

⚠ **NOTA: NON UTILIZZARE CAVI CROSS OVER.**

⚠ **NOTA IMPORTANTE: NON DEVONO ESSERE UTILIZZATI CAVI RIVESTITI DI RAME COME CAVI IN ACCIAIO RIVESTITI DI RAME (CCS) O CAVI IN ALLUMINIO RIVESTITI DI RAME (CCA).**

MEMORIA VIDEO

Questo dispositivo è disponibile anche nella versione con memoria video (Art. 6778/VM).
Se si è in possesso di questa versione, si prega di consultare il manuale utente **"Memoria video Serie 6200, 6300, 6400 e 6700"** (in inglese e italiano) per l'installazione e l'utilizzo.
Il manuale è disponibile per il download: cliccare, fare tap o scansionare il codice QR.

Serie 6700 Istruzioni di installazione a parete

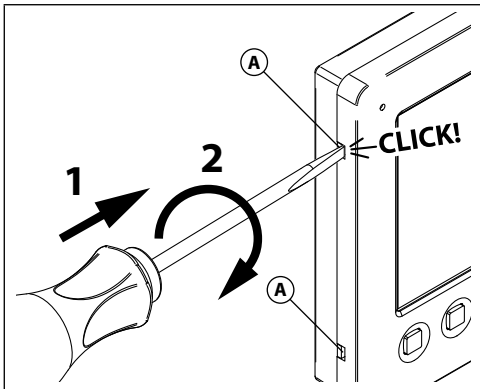

Fig. 1

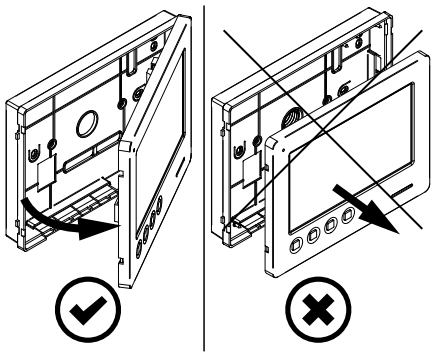

Fig. 2

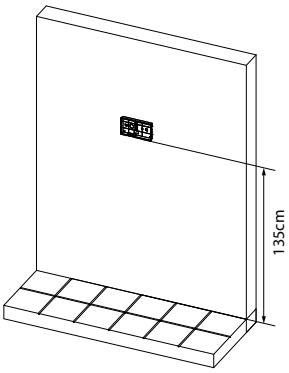

Fig. 3

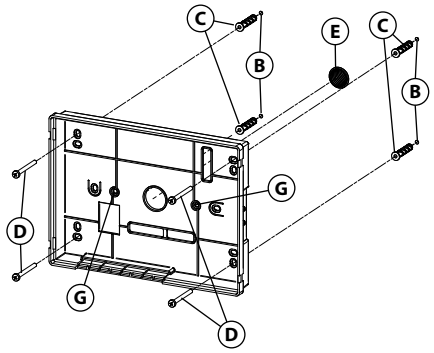

Fig. 4

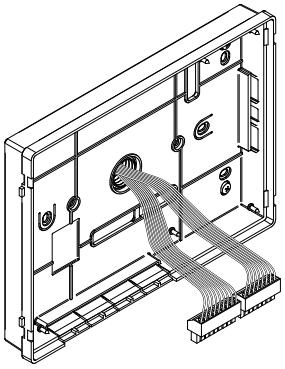

Fig. 5

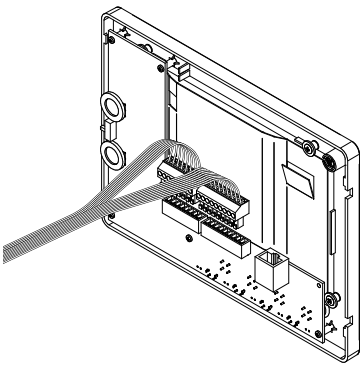

Fig. 6

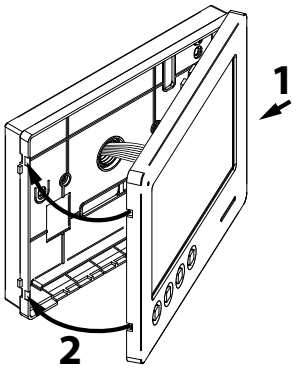

Fig. 7

1. Per installare il videocitofono è necessario aprirlo separando la base dal coperchio che ospita tutta l'elettronica dello stesso: inserire la punta di un giravite piatto da 5.5mm nella clip Ⓐ dopodiché ruotare in senso orario fino a che non si udirà un **"CLICK!".** Ripetere la stessa operazione con l'altra clip come mostrato in **Fig. 1**.
2. Tirare verso l'esterno la parte sinistra del coperchio come mostrato in **Fig. 2**. **Non tirare il coperchio in direzione dritta.**
3. Appoggiare a parete la base del videocitofono ad una altezza di circa 135cm dal pavimento finito e prendere i riferimenti per i fori di fissaggio Ⓑ (**Fig. 4**) tenendo presente che i conduttori Ⓔ (**Fig. 4**) devono passare attraverso l'apertura Ⓕ (**Fig. 4**). Se per l'uscita da parete dei conduttori si utilizza la scatola da incasso 503, murare la stessa in posizione verticale lasciando circa 140cm tra la base e il pavimento finito.
4. Facendo riferimento alla **Fig. 4**, realizzare i fori Ⓑ, inserire al loro interno i tasselli ad espansione Ⓒ e fissare la base del videocitofono alla parete tramite le viti Ⓓ avendo cura di passare i conduttori Ⓔ attraverso la fessura Ⓕ. Se è stata utilizzata la scatola da incasso 503, fissare a parete la base tramite i fori Ⓖ (a passo con le linguette di fissaggio della 503) utilizzando le viti Ⓓ.
5. Come mostrato in **Fig. 5**, eseguire il collegamento dei conduttori alle morsettiere mobili secondo lo schema fornito a corredo. Connettere le morsettiere all'elettronica ancorata al coperchio del videocitofono come mostrato in **Fig. 6**. e procedere al test dell'impianto prima di chiudere il videocitofono: i trimmer di regolazione del contrasto e saturazione immagine sono accessibili solo a videocitofono aperto. Per attivare il display e vedere i cambiamenti usare la funzione "Auto-accensione" premendo il pulsante **).**
   N.B. durante il collaudo è necessario sostenere manualmente il peso del coperchio.
6. Una volta testato l'impianto ed effettuate le necessarie regolazioni, procedere alla chiusura del videocitofono come mostrato in **Fig. 7**: agganciarlo prima nella parte destra quindi nella parte sinistra fino allo scatto dell'incastro.

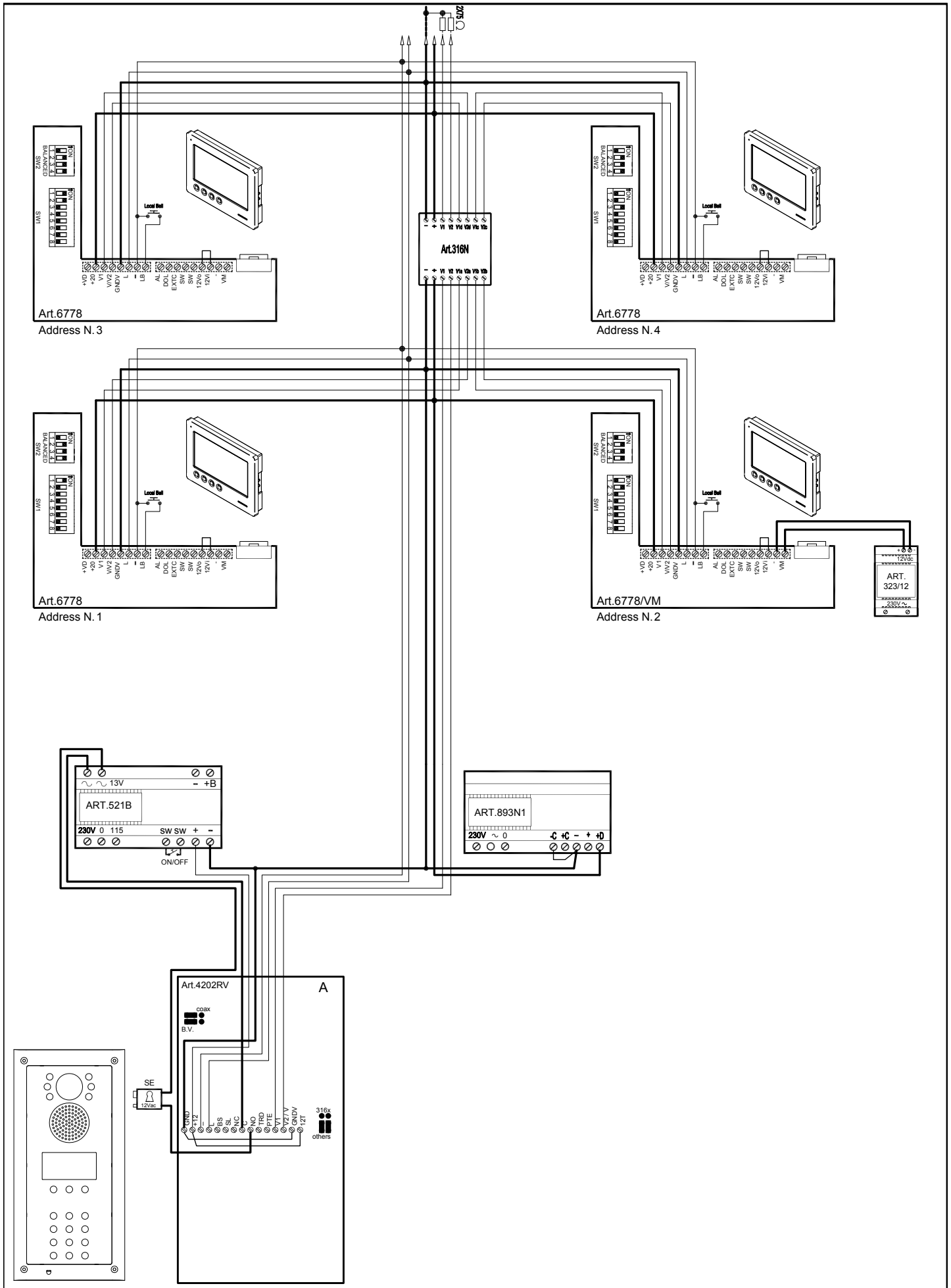

Title: —		Data creazione: 29/09/2016	Foglio 1 / 1
Titolo: .		Data modifica: 29/09/2016	
Videx Electronics S.p.A. Via del Lavoro, 1 - 63846 Monte Giberto (FM) Phone: +39 0734 631669 - Fax +39 0734 631669 www.videx.it - info@videx.it	Notes: — Note: .	Autore: Marco@videx.it	Cod.File: 224KVD135a.dwg

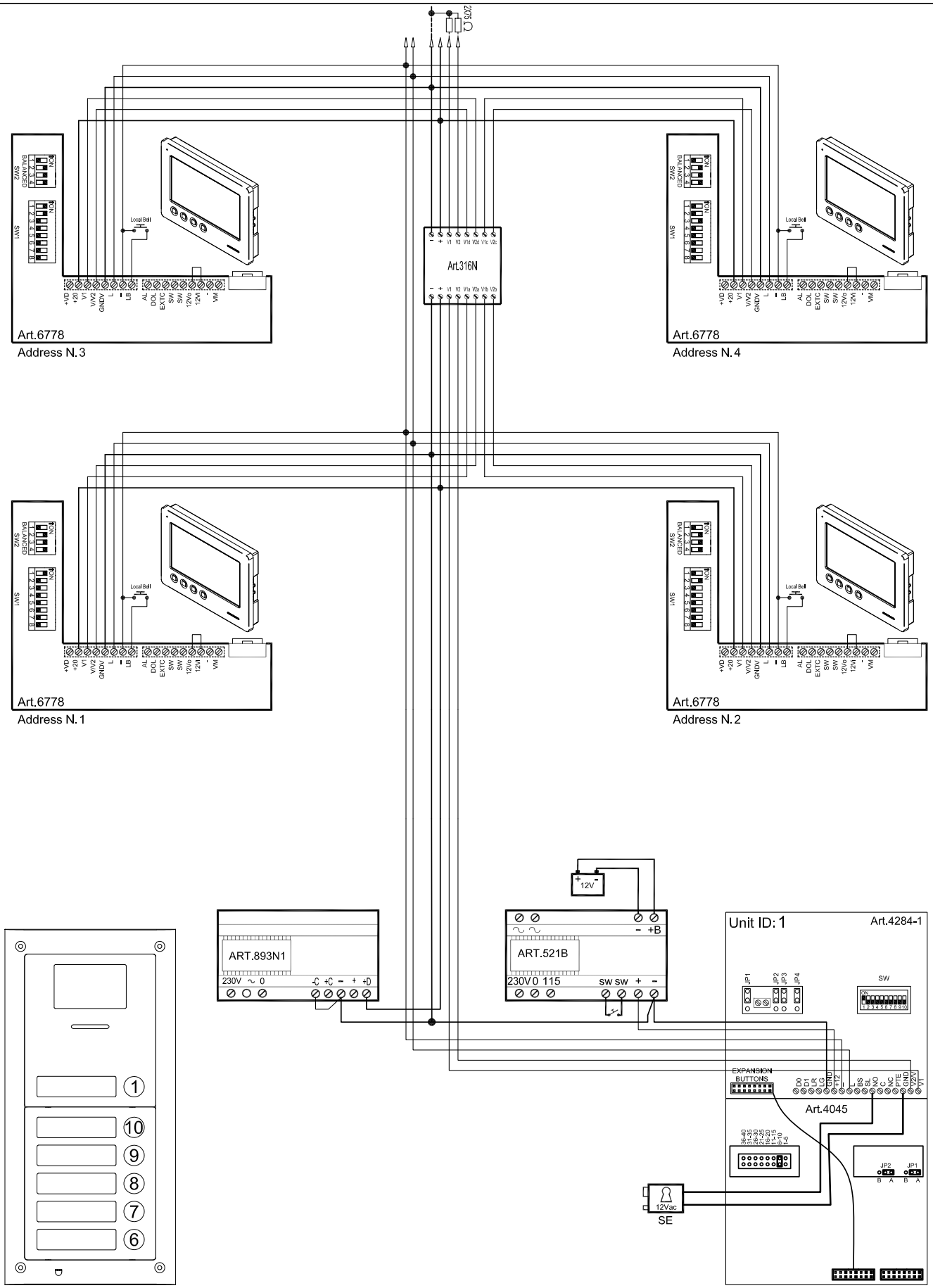

Title: —		Data creazione: 29/03/2019	Foglio 1 / 1
Titolo: —		Data modifica: 29/03/2019	
Videx Electronics S.p.A. Via dell Lavoro 1, 63846 Monte Giberto (FM) Phone: +39 0734 631669 - Fax +39 0734 631669 www.videx.it - info@videx.it	Notes: —	Autore: Marco Rongoni	
	Note: —	Cod.File: 224kvd120g.dwg	

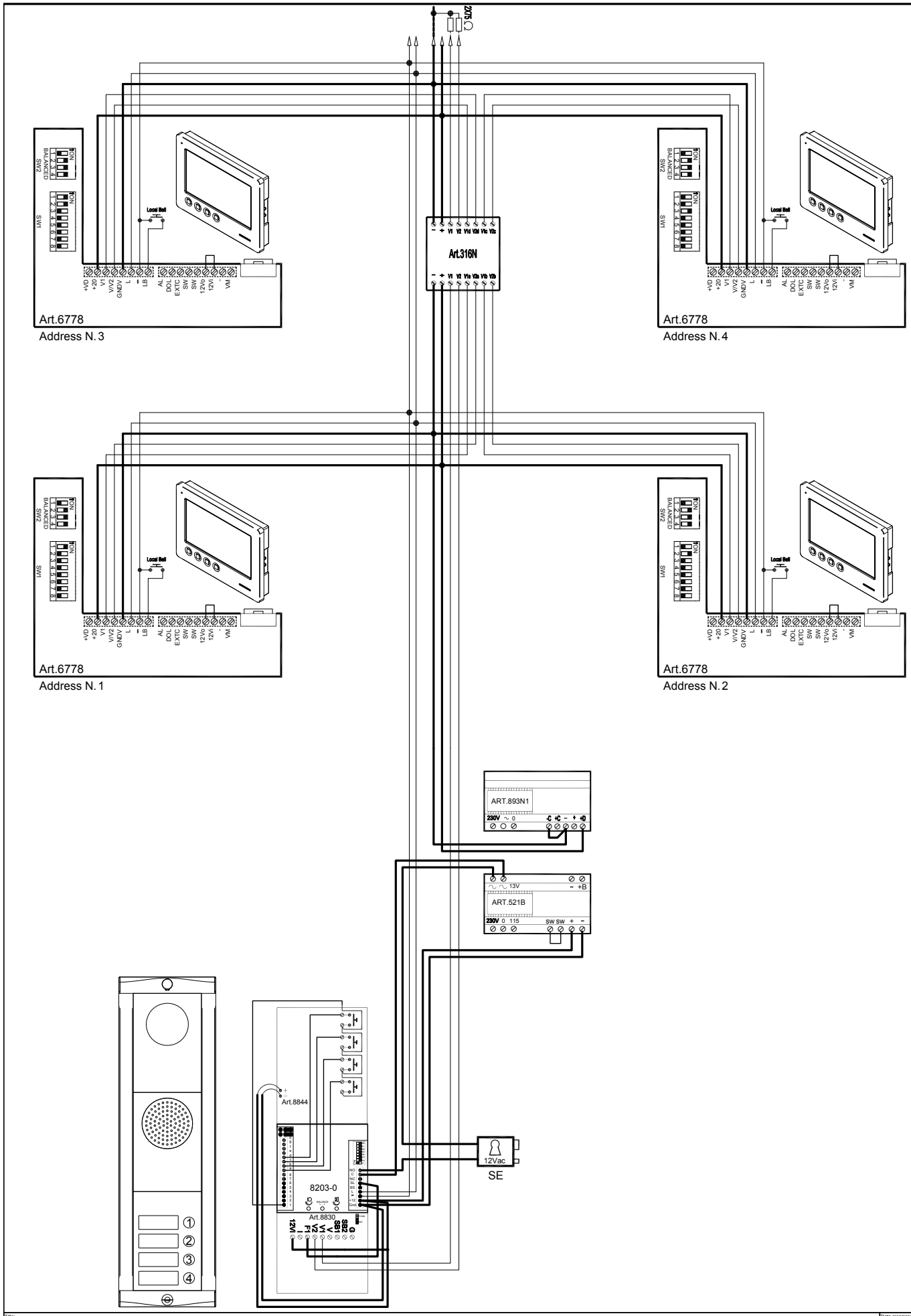

Title: —		Data creazione: 29/09/2016	Foglio 1 / 1
Titolo: .		Data modifica: 29/09/2016	
Videx Electronics S.p.A. Via del Lavoro, 1 - 63846 Monte Giberto (FM) Phone: +39 0734 631669 - Fax +39 0734 631669 www.videx.it - info@videx.it	Notes: — Note: .	Autore: Marco@videx.it	Cod.File: 228KVD028.dwg

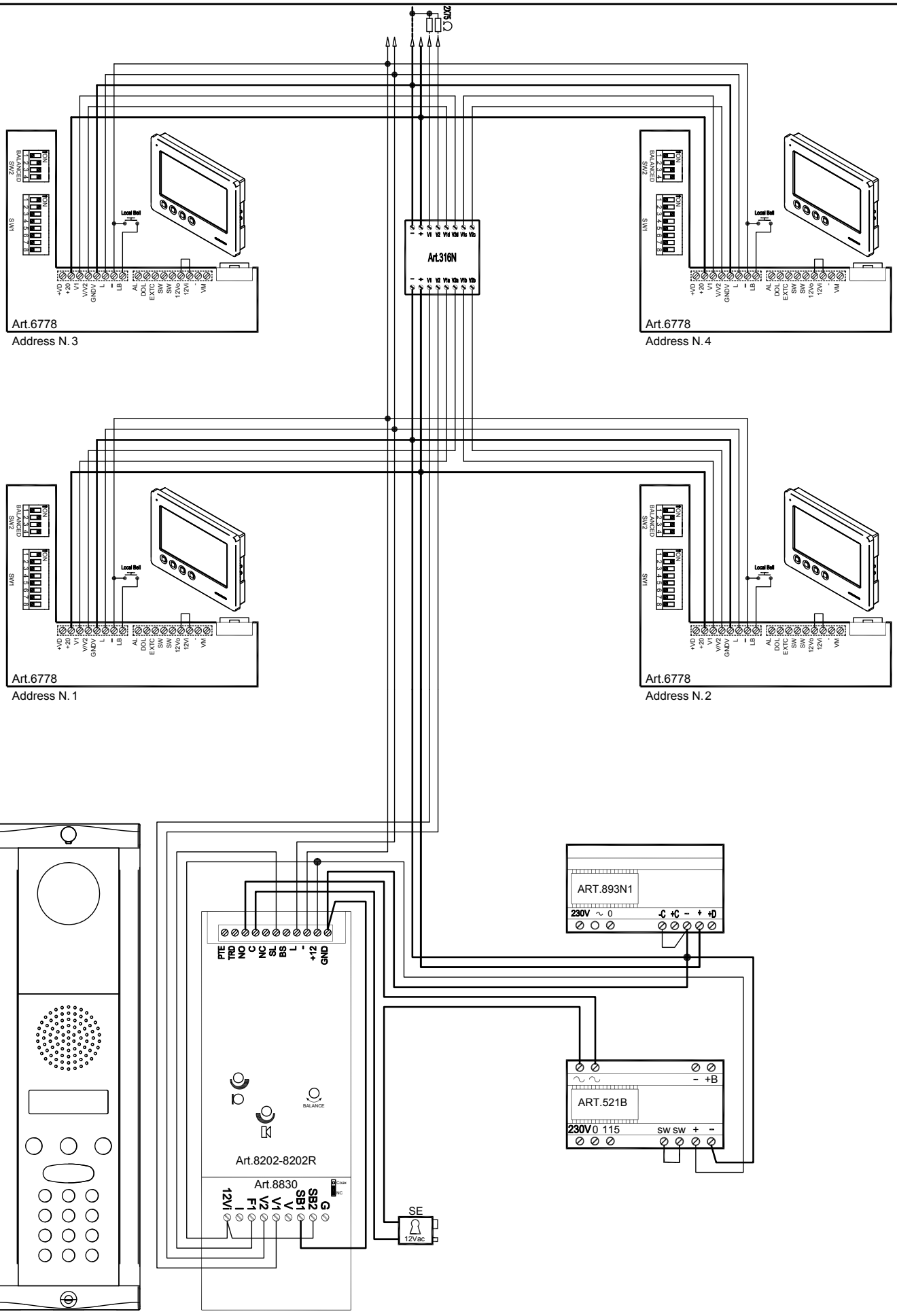

Title: —		Data creazione: 29/09/2016	Foglio 1 / 1
Titolo: .		Data modifica: 29/09/2016	
Videx Electronics S.p.A. Via del Lavoro, 1 - 63846 Monte Giberto (FM) Phone: +39 0734 631669 - Fax +39 0734 631669 www.videx.it - info@videx.it	Notes: — Note: .	Autore: Marco@videx.it	Cod.File: 228KVD029.dwg

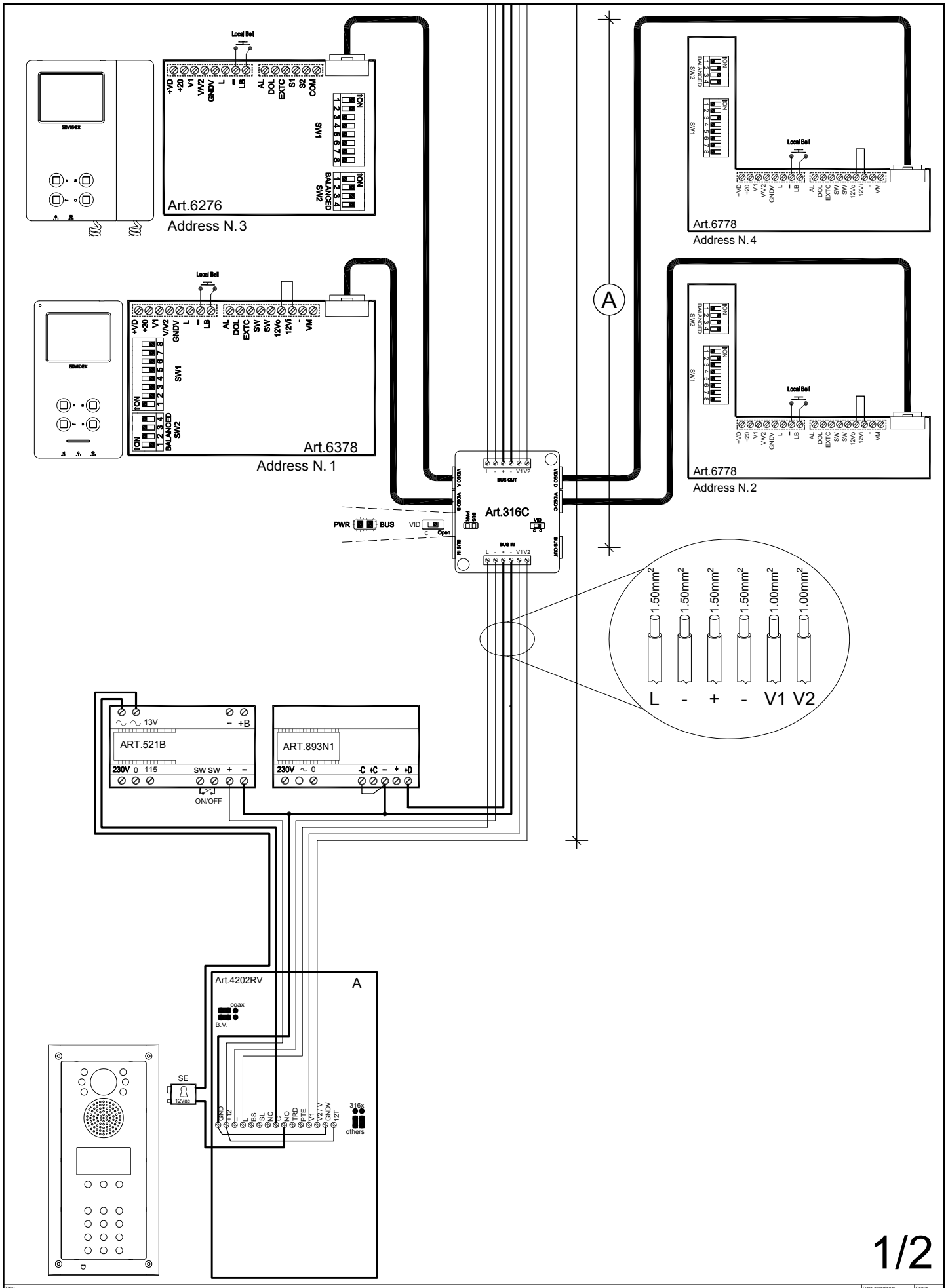

1/2

Title:		Data creazione: 16/09/2016	Foglio 1 / 1
Titolo:		Data modifica: 20/10/2016	
Videx Electronics S.p.A. Via del Lavoro, 1 - 63846 Monte Giberto (FM) Phone: +39 0734 631669 - Fax +39 0734 631669 www.videx.it - info@videx.it	Notes: Note:	Autore: Marco@videx.it	Cod.File: 224KVD139A.dwg

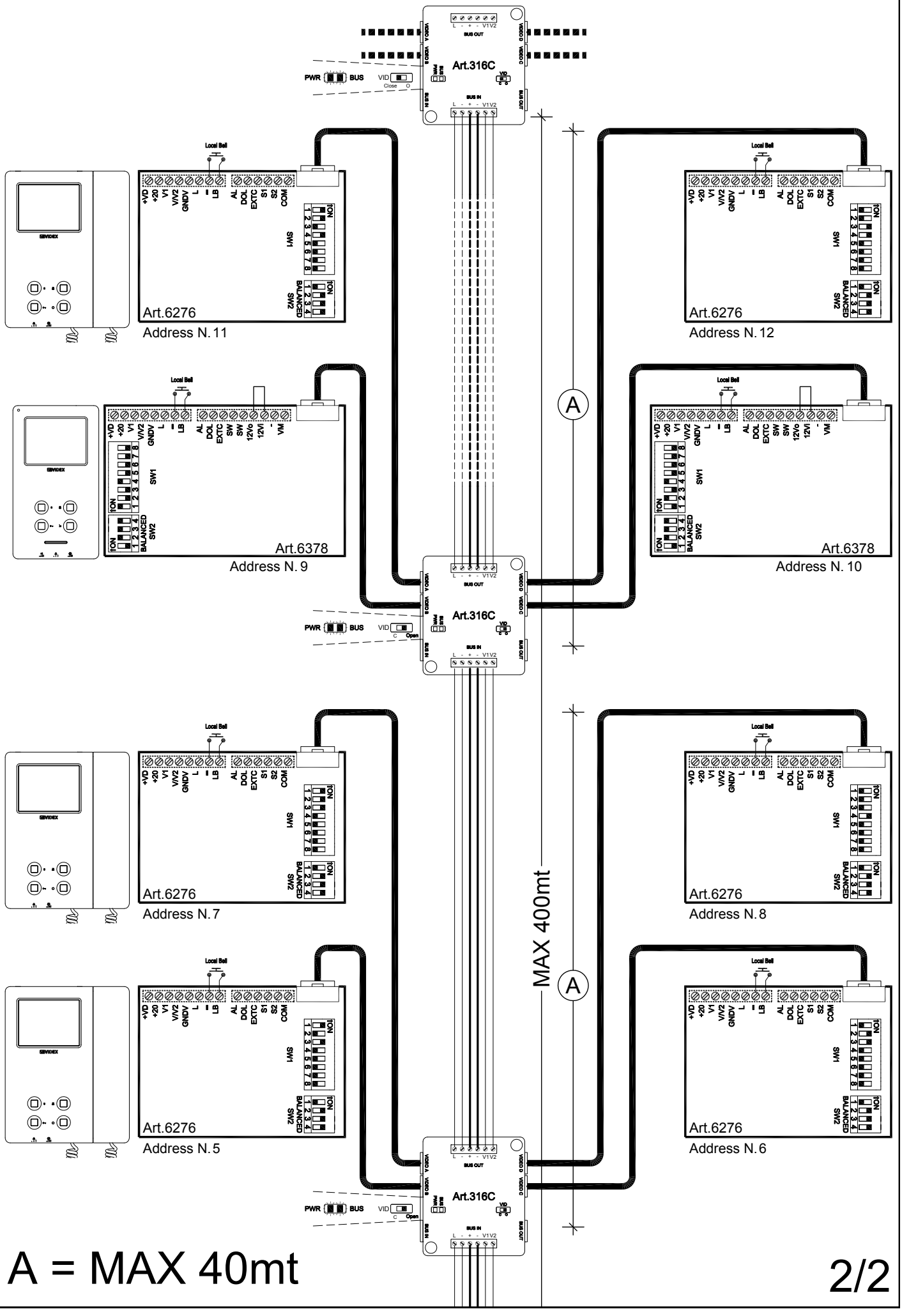
Art.316C
Art.6276
Address N. 11
Art.6276
Address N. 12
Art.6378
Address N. 9
Art.6378
Address N. 10
Art.6276
Address N. 7
Art.6276
Address N. 8
Art.6276
Address N. 5
Art.6276
Address N. 6
MAX 400mt
A
A = MAX 40mt
2/2

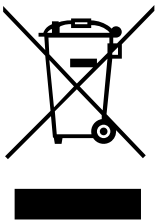

ENG DISPOSAL

In accordance with the Legislative Decree no. 49 of 14 March 2014 "Implementation of the Directive 2012/19/EU on waste electrical and electronic equipment (WEEE)".
The crossed-out bin symbol on the equipment or on the packaging indicates that when the product reaches the end of its lifetime, it must be collected separately from mixed municipal waste. The user must, therefore, dispose of the equipment at the end of its lifetime in the suitable waste collection centres or bring it to the retailer during the purchase of a new equipment of equivalent type at the ratio of one-to-one. Furthermore, the user is allowed to dispose of the WEEEs of very small size (domestic appliances without any external dimension exceeding 25 cm (9.84 inches) for free to the retailers, without any purchase obligation. The correct waste disposal of the WEEEs contributes to their reuse, recycling and recovery and avoids potential negative effects on the environment and human health due to the possible presence of dangerous substances within them.

ITA SMALTIMENTO

Ai sensi del Decreto Legislativo 14 marzo 2014, n° 49 "Attuazione della direttiva 2012/19/UE sui rifiuti di apparecchiature elettriche ed elettroniche (RAEE)".
Il simbolo del cassonetto barrato riportato sull'apparecchiatura o sulla sua confezione indica che il prodotto alla fine della propria vita utile deve essere raccolto separatamente dagli altri rifiuti urbani misti. L'utente dovrà, pertanto, conferire l'apparecchiatura giunta a fine vita presso gli idonei centri di raccolta differenziata oppure riconsegnarla al rivenditore al momento dell'acquisto di una nuova apparecchiatura di tipo equivalente, in ragione di uno a uno. L'utente ha, inoltre, la possibilità di conferire gratuitamente presso i distributori, senza alcun obbligo di acquisto, per i RAEE di piccolissime dimensioni (per le apparecchiature di tipo domestico con nessuna dimensione esterna superiore a 25 cm).
L'adeguata raccolta differenziata dei RAEE contribuisce al loro riutilizzo, riciclaggio e recupero ed evita potenziali effetti negativi sull'ambiente e sulla salute umana dovuti alla eventuale presenza di sostanze pericolose al loro interno.

FRA ÉLIMINATION

Conformément au décret législatif n ° 49 du 14 mars 2014 relatif à l' « Application de la directive 2012/19 / UE relative aux déchets d'équipements électriques et électroniques (DEEE) ».
Le symbole de la poubelle barrée sur l'équipement ou sur son emballage indique que le produit en fin de vie utile doit être collecté séparément des autres déchets municipaux en mélange. L'utilisateur doit donc remettre l'équipement en fin de vie aux centres de collecte appropriés ou le restituer au revendeur lors de l'achat d'un nouveau type d'équipement équivalent, dans le rapport de un à un. De plus, l'utilisateur a la possibilité de conférer gratuitement aux distributeurs, sans aucune obligation d'achat, de très petits DEEE (pour les appareils ménagers sans dimensions extérieures supérieures à 25 cm).
La collecte séparée adéquate des DEEE contribue à leur réutilisation, leur recyclage et leur valorisation et évite les éventuels effets négatifs sur l'environnement et la santé humaine en raison de la présence possible de substances dangereuses dans ceux-ci.

SPA ELIMINACIÓN

De conformidad con el Decreto legislativo n. 49 de 14 de marzo 2014 "Aplicación de la Directiva 2012/19/UE relativa a residuos de aparatos eléctricos y electrónicos (RAEE)".
El símbolo del contenedor tachado indicado sobre los aparatos o sobre los embalajes señala que el producto al final de su vida útil debe ser recogido separadamente de otros residuos municipales mezclados. Por tanto, el usuario deberà conferir los aparatos al final de su vida útil en los apropriados centros de recogida selectiva o devolverlos al revendedor al momento de la compra de nuevos aparatos equivalentes, en una relación de uno a uno. Además, el usuario tiene la posibilidad de entregar sin cargo a los distribuidores, sin ninguna obligación de compra, los RAEEs muy pequeños (para electrodomésticos sin dimensiones externas superiores a 25 cm).
La recogida selectiva apropriada de los RAEEs contribuye a su reutilización, reciclaje y valorización y evita potenciales impactos negativos sobre el medio ambiente y la salud humana debidos a la possible presencia de substancias peligrosas dentro de ellos.

NLD VERWIJDERING

In overeenstemming met het Wetsbesluit nr. 49 van 14 maart 2015 "Implementatie van de Richtlijn 2012/19/EU inzake afgedankte elektrische en elektronische apparaten (AEEA)".
Het doorgekruiste vuilnisbaksymbool op het apparaat of de verpakking geeft aan dat het product aan het einde van zijn levensduur niet samen met het gewone huisvuil weggegooid mag worden. De gebruiker moet het apparaat aan het einde van zijn levensduur inleveren bij een gepast inzamelpunt of de winkel waar hij een nieuw apparaat van een gelijksoortig type zal kopen. De gebruiker kan tevens AEEA's van een zeer klein formaat (huishoudapparaten met een buitenafmeting kleiner dan 25 cm (9,84 inch)) gratis en zonder enige aankoopverplichting bij handelaars inleveren.
Een juiste verwijdering van AEEA's draagt bij tot hergebruik, recycling en terugwinning, en voorkomt potentiële negatieve effecten op het milieu en de menselijke gezondheid door de mogelijke aanwezigheid van gevaarlijke stoffen.

VIDEX®
THE POWER TO SECURE

made in ITALY

MANUFACTURER **FABBRICANTE** **FABRICANT** **FABRICANTE** **FABRIKANT** **الشركة المصنِّعة**	**VIDEX ELECTRONICS S.P.A.** Via del Lavoro, 1 63846 Monte Giberto (FM) Italy Tel (+39) 0734 631669 Fax (+39) 0734 632475 www.videx.it - info@videx.it

CUSTOMER SUPPORT **SUPPORTO CLIENTI** **SUPPORTS CLIENTS** **ATENCIÓN AL CLIENTE** **KLANTENDIENST** **خدمة العملاء**	**VIDEX ELECTRONICS S.P.A.** www.videx.it - technical@videx.it Tel: +39 0734-631669 Fax: +39 0734-632475	UK Customers only: **VIDEX SECURITY LTD** www.videxuk.com Tech Line: 0191 224 3174 Fax: 0191 224 1559

Main UK office:
VIDEX SECURITY LTD
1 Osprey Trinity Park
Trinity Way
LONDON E4 8TD
Phone: (+44) 0870 300 1240
Fax: (+44) 020 8523 5825
www.videxuk.com
marketing@videxuk.com

Northern UK office:
VIDEX SECURITY LTD
Unit 4-7
Chillingham Industrial Estate
Chapman Street
NEWCASTLE UPON TYNE - NE6 2XX
Tech Line: (+44) 0191 224 3174
Phone: (+44) 0870 300 1240
Fax: (+44) 0191 224 1559

Greece office:
VIDEX HELLAS Electronics
48 Filolaou Str.
11633 ATHENS
Phone: (+30) 210 7521028
(+30) 210 7521998
Fax: (+30) 210 7560712
www.videx.gr
videx@videx.gr

Danish office:
VIDEX DANMARK
Hammershusgade 15
DK-2100 COPENHAGEN
Phone: (+45) 39 29 80 00
Fax: (+45) 39 27 77 75
www.videx.dk
videx@videx.dk

Benelux office:
NESTOR COMPANY NV
E3 laan, 93
B-9800 Deinze
Phone: (+32) 9 380 40 20
Fax: (+32) 9 380 40 25
www.videx.be
info@videx.be

Dutch office:
NESTOR COMPANY BV
Business Center Twente (BCT)
Grotestraat, 64
NL-7622 GM Borne
www.videxintercom.nl
info@videxintercom.nl

CE

The product is CE marked demonstrating its conformity and is for distribution within all member states of the EU with no restrictions. This product follows the provisions of the European Directives 2014/30/EU (EMC); 2014/35/EU (LVD); 2011/65/EU (RoHS): CE marking 93/68/EEC.

Il prodotto è marchiato CE a dimostrazione della sua conformità e può essere distribuito liberamente all'interno dei paesi membri dell'Unione Europea UE. Questo prodotto è conforme alle direttive Europee: 2014/30/UE (EMC); 2014/35/UE (LVD); 2011/65/UE (RoHS): marcatura CE 93/68/EEC.

Le produit est marqué CE à preuve de sa conformité et peut être distribué librement à l'intérieur des pays membres de l'union européenne EU.
Ce produit est conforme aux directives européennes 2014/30/EU (EMC) ; 2014/35/EU (LVD) ; 2011/65/EU (RoHS): marquage CE 93/68/EEC.

El producto lleva la marca CE que demuestra su conformidad y puede ser distribuido en todos los estados miembros de la unión europea UE.
Este producto cumple con las Directivas Europeas 2014/30/EU (EMC); 2014/35/EU (LVD); 2011/65/EU (RoHS): marca CE 93/68/EEC.

Het product heeft de CE-markering om de conformiteit ervan aan te tonen en is bestemd voor distributie binnen de lidstaten van de EU zonder beperkingen. Dit product volgt de bepalingen van de Europese Richtlijnen 2014/30/EU (EMC); 2014/35/EU (LVD); 2011/65/EU (RoHS): CE-markering 93/68/EEG.

يحمل المنتَج علامة التوافق الأوروبِّي CE لإظهار توافقه مع المواصفات ذات الصِلة وإمكانية توزيعه في كافَّة دول الاتِّحاد الأوروبِّي بدون أيَّة قيود.
يلبِّي هذا المنتَج جميع متطلَّبات التوجيهات الأوروبِّية EU/2014/30 (EMC); 2014/35/EU (LVD); 2011/65/EU (RoHS) –:
علامة المطابقة للمواصفات الأوروبِّية CE 93/68/EEC.

66251498